EVPT5108/EVPT5130 Измерительные преобразователи давления.

1 Подготовка

1.1 Внимание.

Внимательно прочитайте инструкцию перед установкой и использованием преобразователя; примите во внимания дополнительную информацию по установке и электроподключению.

1.2 Инструкция по установке измерительного преобразователя.

Устанавливается в резьбовое отверстие, размеры указаны в мм.:

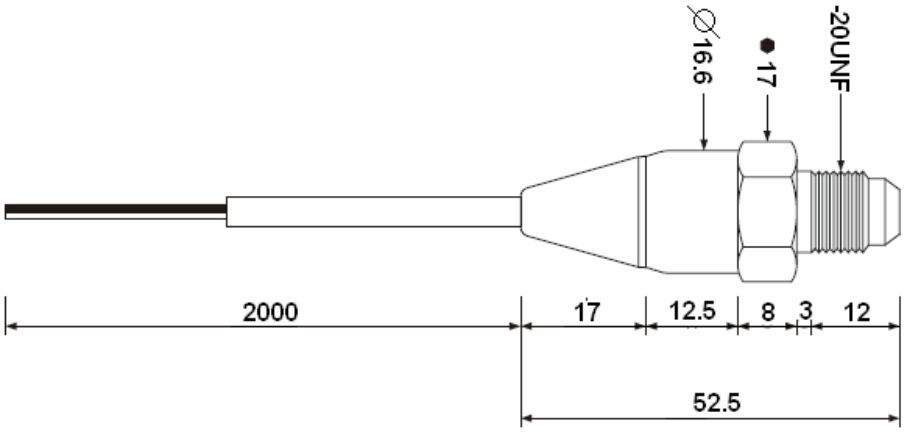

Дополнительная информация к установке:

- режим работы (рабочая температура, относительная влажность и т.д.) должен быть в пределах, указанных в технических характеристиках;
- устанавливайте преобразователь рядом с источниками тепла (нагревательными приборами, потоками горячего воздуха и т.д.), в зонах значительного электромагнитного излучения, в местах, подверженных воздействию прямых солнечных лучей, дождя, влаги, пыли, механических вибраций и ударов.

1.3 Электроподключение.

ПРОВОД	ОПИСАНИЕ
Коричневый	+V (8.....28VDC)
Белый	Выход (4-20mA)

Дополнительная информация:

- при перемещении преобразователя из холодной среды в теплую, подождите около часа, прежде чем подключить электропитание измерительного преобразователя;
- проверьте рабочее напряжение питания преобразователя; они должны соответствовать электропитанию, подаваемому подсоединенным прибором;
- отсоедините преобразователь перед его текущим ремонтом;
- для ремонта и информации относительно преобразователя, пожалуйста, свяжитесь с отделом продаж EVCO.

1.4 Настройка прибора, соединенного с EVPT5108.

- установите значение 0.5 для параметра “ минимальное значение диапазона преобразователя влажности соответствующее 4 mA”.
- установите значение 8 для параметра “ максимальное значение диапазона преобразователя влажности соответствующее 20 mA”.

Если преобразователь установлен, чтобы заменить другую модель, убедитесь что параметр “ минимальное значение диапазона преобразователя влажности соответствующее 4 mA” и параметр “ максимальное значение диапазона преобразователя влажности соответствующее 20 mA” установлены корректно.

1.5 Настройка прибора, соединенного с EVPT5130.

- установите значение 0 для параметра “ минимальное значение диапазона преобразователя влажности соответствующее 4 mA”.
- установите значение 30 для параметра “ максимальное значение диапазона преобразователя влажности соответствующее 20 mA”.

Если преобразователь установлен, чтобы заменить другую модель, убедитесь что параметр “ минимальное значение диапазона преобразователя влажности соответствующее 4 mA” и параметр “ максимальное значение диапазона преобразователя влажности соответствующее 20 mA” установлены корректно.

2 Технические данные.

2.1 Технические данные.

Корпус: нержавеющая сталь (основная часть).
Защита основной части преобразователя: IP 65.
Подключения: двухпроводные кабели, длиной 2м.
Рабочий диапазон температур: от – 10 до 80 ºC (от 14 до 176 ºF).
Электропитание: 8…..28 VDC.
Вид датчика: пьезорезистивный.
Диапазон EVPT5108: 0.5/8 бар (соответствующие 4 и 20 mA).
Диапазон EVPT5130: 0.5/8 бар (соответствующие 4 и 20 mA).
Точность: 0.5% полной шкалы.
Вход: 4-20mA.

3 Итоговая таблица кодов.

3.1 Итоговая таблица кодов.

КОД	ОПИСАНИЕ
EVPT5108	Двухпроводной 0.5/8 бар преобразователь давления.
EVPT5130	Двухпроводной 0/30 бар преобразователь давления.